浙江联和电子有限公司
ZHEJIANG LIANHE ELECTRONICS CO., LTD.

承　认　书
SPECIFCATION FOR APPROVAL

客户名称 CUSTOMER: _____

品名 DESCRIPTION: C4007型连接器

料号 CUSERTOMER PART NO: C4007

客户确认 APPROVED SIGNATURES

核准 APPROVAL: _____　　日期 DATE: _____

工程 ENGINEERING: _____　　日期 DATE: _____

品管 QC: _____　　日期 DATE: _____

承认结果: ☐ 承认　☐ 不承认　☐ 重新送样

规格 Specifications

1. 极数 Poles: 2P
2. 额定电流 Current rating: 7.5A AC,DC
3. 额定电压 Voltage rating: 12V AC,DC
4. 温度范围 Temperature range: -25℃ to +85℃
   (含通电温度上升值)
   (Including temperature rise in applying electrical current)
5. 接触电阻 Contact resistance: 初期 Initial value / ≤20mΩ
   环境测试后 After environmental testing / ≤20mΩ
6. 绝缘电阻 Insulation resistance: ≥1MΩ
7. 耐电压 Withstanding voltage: 500V AC/minute
8. 适用线规 Applicable wire: AWG#24 to #18
9. 适用基板厚度 Applicable PC board thickness: /

浙江联和电子有限公司　地址: 浙江省乐清市乐清港湾区红旗路8号
Zhejiang Lianhe Electronics Co., Ltd.　Add: No 8 Hongqi Road, Yueqingwan area, Yueqing Zhejiang Web:www.lhecn.com
www.lhecn.com.cn　Tel:86-0577-62383668(销售) 0577-62383212(Sales)

目录(COVER) 1

料号说明(DESCRIPTION OF ITEM NUMBER) 2

图纸(DRAWING) 3

产品性能测试(PERFORMANCE TEST) 4

制订 Edit: 云泽 日期 DATE: 2026-05-05

审核 Check: 天琴 日期 DATE: 2026-05-05

批准 Approval: 季育文 日期 DATE: 2026-05-05

壳体料号说明 HOUSING

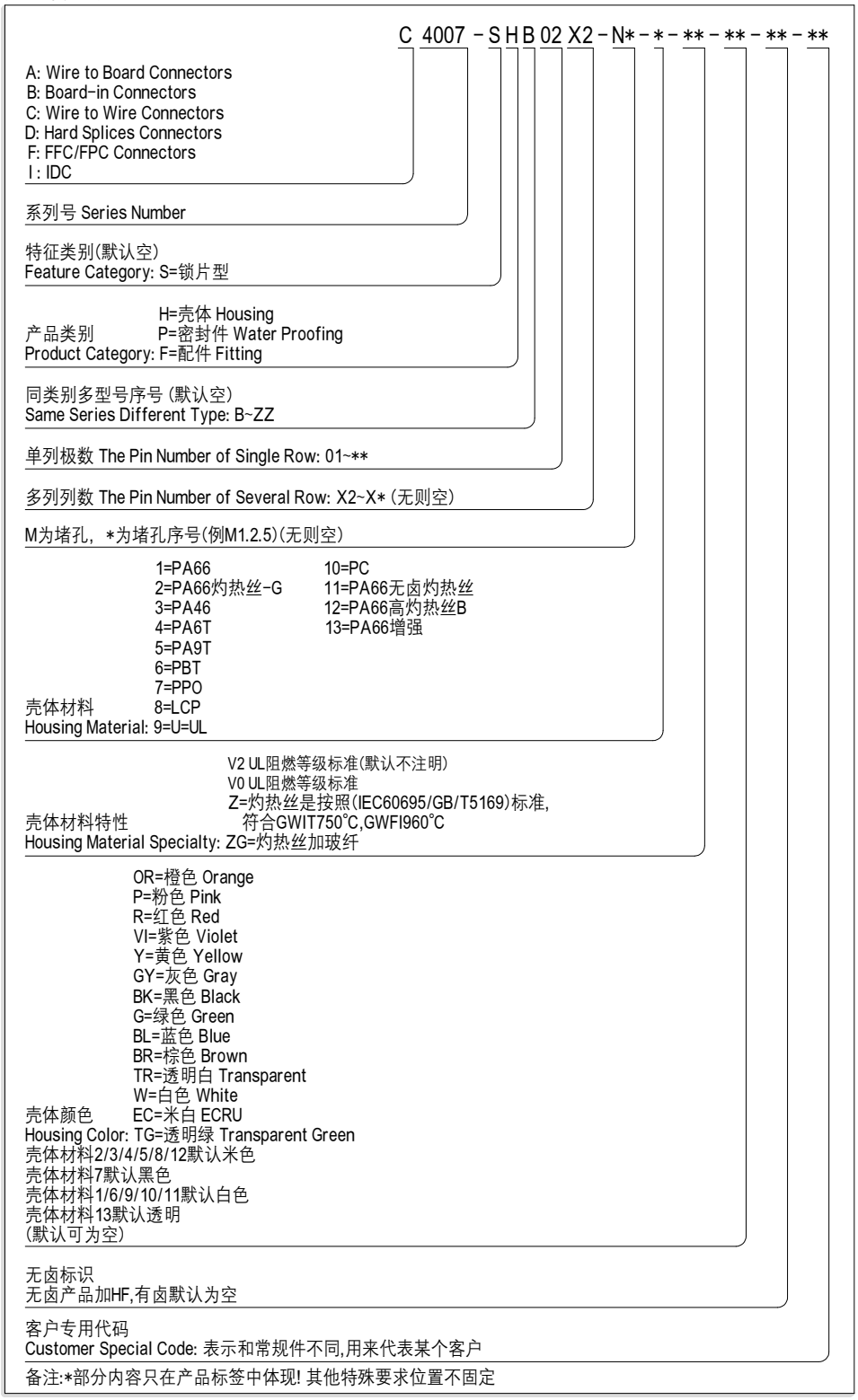

C4007型端子料号说明 Description of item number

端子料号说明 TERMINAL

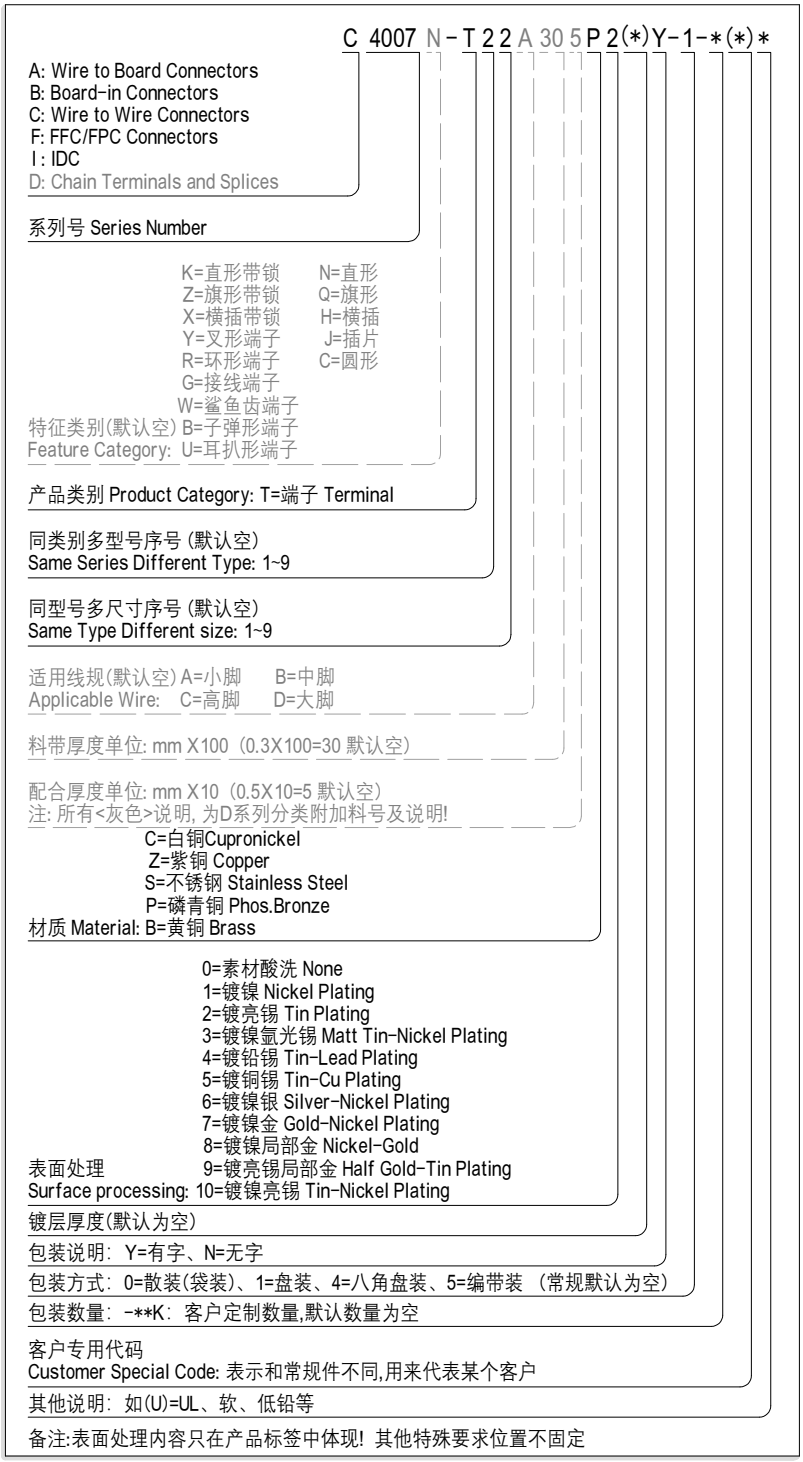

其它料号说明 OTHER

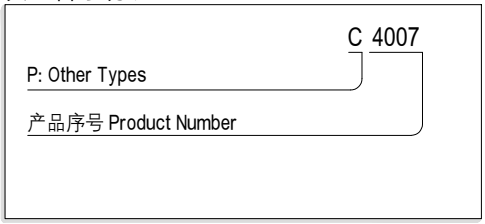

名　　称	材　　料	附　　注
基座 Housing	Nylon 66 UL94 V-0	Black(黑色)

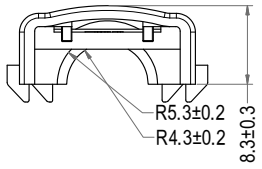

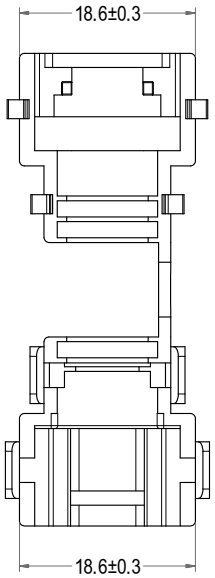

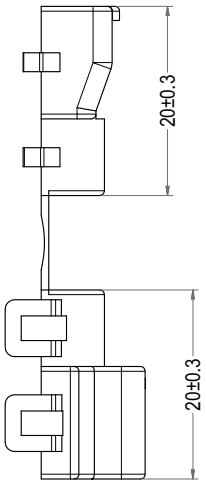

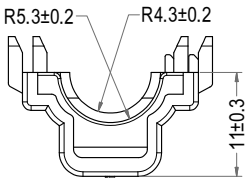

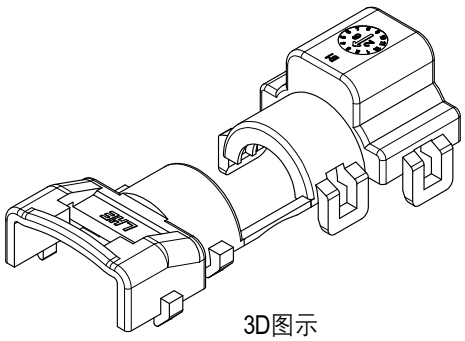

3D图示

LHE® 浙江联和电子有限公司			
品名	C4007-FC	比例	5 : 4
料号	C4007-FC	未注公差(mm)	
图号	LHE\GC-4	>0~3	±0.12
材料	Nylon 66 UL94 V-0	>3~18	±0.15
制图	云 济 2026-05-05	>18~50	±0.3
审核	天琴 2026-05-05	>50~120	±0.5
批准	季育文 2026-05-05	X°	±3°
视角		X.X°	±0.5°

C4007型端子承认书图面

名　　称	材　　料	附　　注
端子 Terminal	高导铜	
接触弹片 Spring	不锈钢 Stainless Steel	

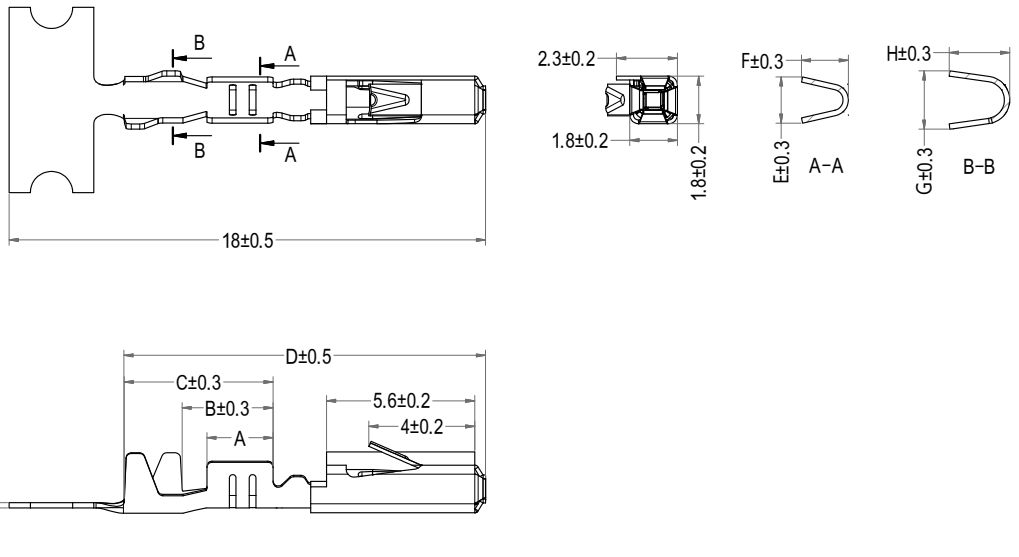

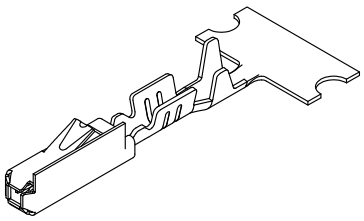

3D图示

Part No.	Description	Wire Range
C4007-TG	C4007-YT11	AWG #24 to #22
C4007-T12G	C4007-YT12	AWG #20 to #18
C4007-T15G	C4007-YT15	AWG #24 to #22
C4007-T16G	C4007-YT16	AWG #20 to #18

Part No.	Description	A	B	C	D	E	F	G	H	Finish
C4007-TG	C4007-YT11	2.50	3.60	5.60	13.70	1.80	1.80	2.30	2.30	Tin
C4007-T12G	C4007-YT12	2.80	3.80	5.60	13.70	2.00	2.10	2.70	2.90	Tin
C4007-T15G	C4007-YT15	2.80	4.20	6.20	14.30	2.00	2.10	3.50	3.40	Tin
C4007-T16G	C4007-YT16	2.50	3.90	5.90	14.00	1.80	1.80	3.50	3.40	Tin

LHE® 浙江联和电子有限公司			
品名	C4007-T	比例	7 : 2
料号	C4007-TG	未注公差(mm)	
图号	LHE\GC-5	>0~3	±0.12
材料	/	>3~18	±0.15
制图	云 洋 2026-05-05	>18~50	±0.3
审核	天琴 2026-05-05	>50~120	±0.5
批准	季育文 2026-05-05	X°	±3°
视角		X.X°	±0.5°

C4007型连接器承认书图面

序号	名　　称	材　　料	数量	附　　注
1	基座 Housing	PBT GF15	1	Black(黑色)
2	卡锁 LOCK	PBT GF15	1	Green(绿色)
3	盖子 LID	PBT GF15	1	Black(黑色)/Whtie(白色)
4	橡胶圈 Pubber Ring	硅胶	1	Green(绿色)

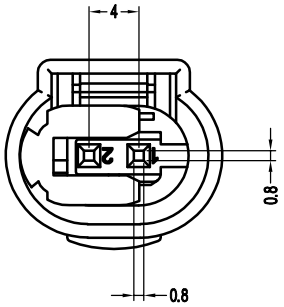

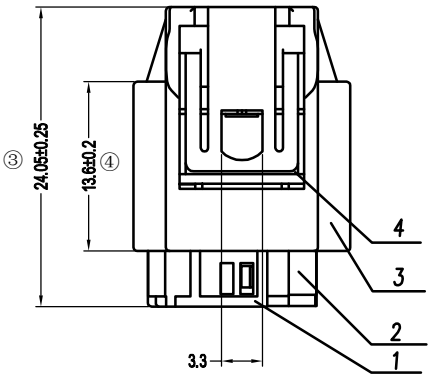

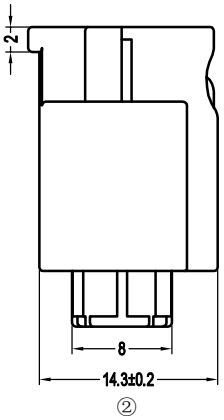

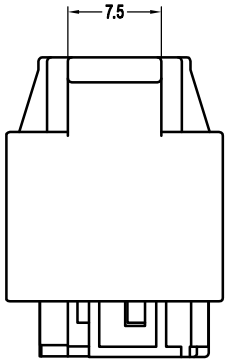

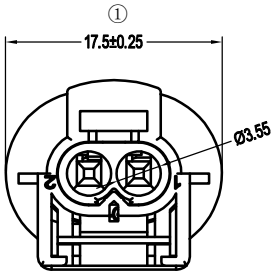

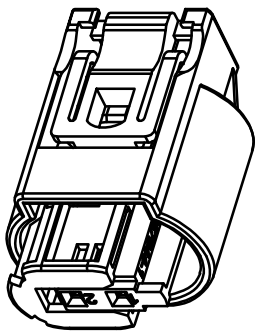

3D图示

LHE® 浙江联和电子有限公司			
品名	206400210001	比例	5 : 4
料号	C4007-H02	未注公差(mm)	
图号	LHE\GC-6	>0~3	±0.12
材料	/	>3~18	±0.15
制图	云 济 2026-05-05	>18~50	±0.3
审核	天琴 2026-05-05	>50~120	±0.5
批准	季育文 2026-05-05	X°	±3°
视角		X.X°	±0.5°

序号	名　　称	材　　料	数量	附　　注
1	基座 Housing	PBT GF15	1	Black(黑色)
2	卡锁 LOCK	PBT GF15	1	Natural(本色)
3	盖子 LID	PBT GF30	1	Gray(灰色)

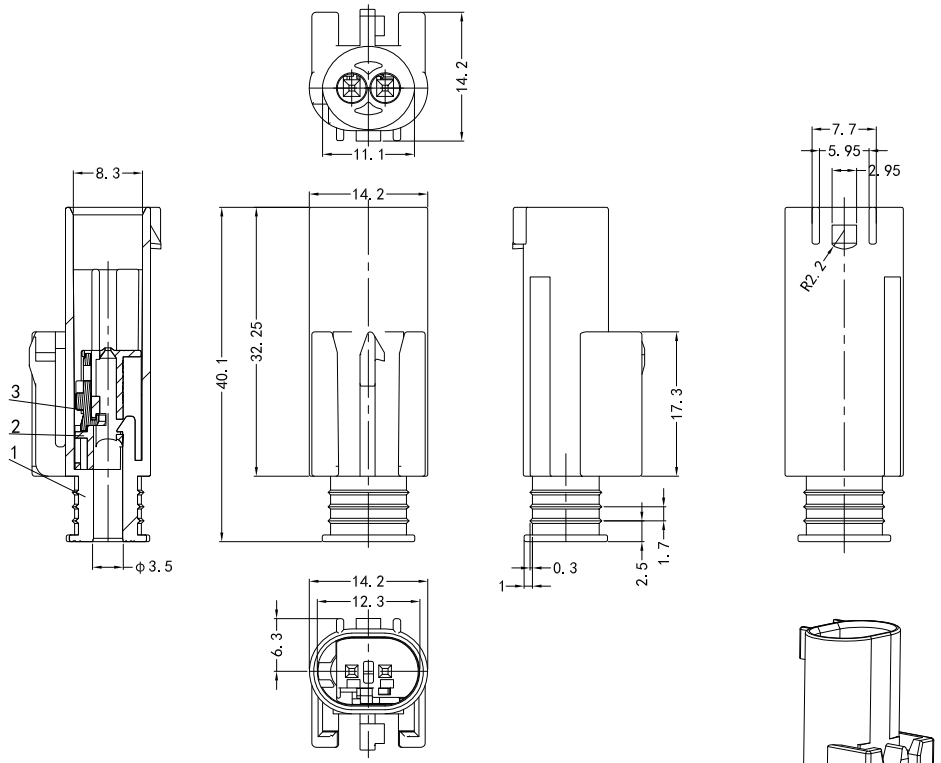

3D图示

LHE® 浙江联和电子有限公司			
品名	1-967570-3印LHE(226)	比例	5 : 4
料号	C4008-H02	未注公差(mm)	
图号	LHE\GC-7	>0~3	±0.12
材料	/	>3~18	±0.15
制图	2026-05-05	>18~50	±0.3
审核	2026-05-05	>50~120	±0.5
批准	2026-05-05	X°	±3°
视角		X.X°	±0.5°

项目 Item	测试条件 Test Condition	规格要求 Requirement	
1.外观 Appearance	目测 Visual by eye 视力 Light: >1.0 照明 Lamp: 200~300Lx 目测距离 Space: 0.3~0.5m GB/T 5095.1 Method 1a	1.塑料件表面应无明显疤痕、凹陷、开裂及影响使用的变形。 Plastic part:smooth and flat surface without discolor,broken,crack distortion defects is acceptable. 2.金属件表面无锈蚀、氧化、无明显的机械损伤等缺陷。 Metal part:btight and even surface without rust,oxide,fog and obvious physical damage defects is acceptable. 3.导线表面清洁、无破损等缺陷,印字及标志清晰。 Wire:clearing surface without discolor,broken defects,indistinct words and mark is acceptable.	
2. 耐电压 Dielectric Strength	相邻接触件之间或地线之间施加50Hz <耐电压1200V >AC(有效值), 漏电流1mA的电压作用, 时间1min。 Mate connectors, apply<耐电压1200V > AC for 1 minute between adjacent terminal or ground. GB/T 5095.2 Method 4a/EIA-364-20B	无击穿和飞弧现象 No Breakdown	
3. 绝缘电阻 Insulation Resistance	在相邻接触件之间或地线之间, 用500V DC电压进行测试。 Apply 500V DC between adjacent terminal or ground. GB/T 5095.2 Method 3a/EIA-364-21C	≥75MΩ	
4. 机械振动 Vibration	插合连接器, 串联在一直流电源上, 电流100mA; 并模拟正常工作状态, 振频为10~55Hz、振幅1.5mm; 每一轴线扫频循环次数10次、2小时。 Frequency: 10~55Hz Amplitude: ±1.5mm Duration: 2 hours in each X,Y,Z axes GB/T 5095.4 Method 6d/EIA-364-28D	外观 Appearance	无损伤 No Damage
		接触电阻 Contact Resistance LLCR	≤20mΩ
5.机械冲击 Shock	连接器相配,沿X,Y.Z三轴正反方向各冲击3次(总共18次), 在测试过程中通以100mA电流。 冲击强度:490m/s² 持续时间:11ms Mated connectors and subject to the following shock conditions,3times of shock shall be applied for each 6 directions along 3 mutually perpendicular axes,passing DC 100mA current during the test(Total of 18 shocks)Test Pulse: Half Sine Peak Value:490m/s² Duration:11ms GB/T 5095.4 Method 6c/EIA-364-27B	中断 Intermittence	≤1μ sec
6.维护老化 Maintenance Aging	插头与插座的带线触点完成5次插合与拔出 Subject wired contacts in plug and receptacle to 5 insertions and extractions using proper tools	连接器及触点锁止机构无损坏 No damage to connectors or locking mechanism on contacts.	

项目 Item	测试条件 Test Condition	规格要求 Requirement	
7. 端子保持力 Contact Retention	固定连接器或测力计, 在连接器 轴线方向施加规定的拉力; 速度不大于25mm/min。 Apply axial pull out force at the speed rate of not more 25mm/min on the pin assembled in the housing. GB/T 5095.8 Method 15d/EIA-364-29B	≥44.5N	
8. 机械寿命 Repeated insertion/withdrawal	以每分钟插拔10次的速率, 插拔50次。 When mated up to 50 cycles repeatedly by the rate of 10 cycles per minute. GB/T 5095.5 Method 9a/EIA-364-09C	外观 Appearance	无损伤 No Damage
		接触电阻 Contact Resistance LLCR	≤20mΩ
9. 接触电阻 Contact Resistance	插合连接器,用小功率电路进行测试。 Mate connectors,measure by dry circuit. GB/T 5095.2 Method 2a/EIA-364-23B	≤20mΩ	
10. 温度上升 Temperature Rise	插合连接器, 通以最大允许电流。 GB/T 5095.3 Method 5a/EIA-364-70A	温度最大上升 Temperature Rise	≤30°C
11. 耐高温 Heat Resistance	连接器配合后, 于+85°C±2°C的空气中放置96小时, 然后再回到室温中放置1~2小时测定 Mated connectors are exposed to a temperature of +85°C±2°C for 96 hours. GB/T 5095.6 Method 11i /EIA-364-17B	外观 Appearance	无损伤 No Damage
12. 耐低温 Clod Resistance	连接器配合后, 于-25°C±2°C的空气中放置96小时, 然后再回到室温中放置1~2小时测定 Mated connectors are exposed to a temperature of -25°C±2°C for 96 hours. GB/T 5095.6 Method 11i /EIA-364-17B	接触电阻 Contact Resistance LLCR	≤20mΩ

<table>
<tr><th>项目 Item</th><th>测试条件 Test Condition</th><th colspan="3">规格要求 Requirement</th></tr>
<tr><td rowspan="3">13. 恒定湿热
Humidity</td><td rowspan="3">温度 Temperature: 40±2℃
相对湿度 Relative Humidity: 90%~95%
搁置时间 Duration: 96h, 取出恢复2小时后检查
GB/T 5095.6 Method 11c/EIA-364-31B</td><td colspan="2">外观
Appearance</td><td>无损伤
No Damage</td></tr>
<tr><td colspan="2">耐电压
Dielectric Strength</td><td>500V</td></tr>
<tr><td colspan="2">绝缘电阻
Insulation Resistance</td><td>≥1MΩ</td></tr>
<tr><td>14. 温度循环
Temperature cycle</td><td>把测试样品放入高低温试验箱中,按下列步骤调试温度:
a)在℃±2℃的恒温条件下放置0.5小时;
b)在℃±2℃的恒温条件下放置0.5小时;
从a)到b)为一个循环周期,共进行5个循环。恢复1h后检查。
状态转换时间不多于1小时。
Mated connectors are exposed to 5 cycles of:
a)℃±2℃ 0.5hour b)℃±2℃ 0.5hour
GB/T 5095.6 method 11d/EIA-364-32C</td><td colspan="2">接触电阻
Contact Resistance LLCR</td><td>≤20mΩ</td></tr>
<tr><td>15. 插入力与拔出力
Insertion and Withdrawal Force</td><td>相配的连接器以1mm/s~5mm/s的速度沿接插器轴线方向插入和拔出。
Insertion and withdraw connectors at the speed rate of 1mm/s~5mm/s.
GB/T 5095.7 Method 13b/EIA-364-13B</td><td colspan="3"><table><tr><td rowspan="2">极数
Poles</td><td>插入力(最大值N)
Insertion(N Max)</td><td>拔出力(最小值N)
Withdrawal(N Min)</td></tr><tr><td>1st</td><td>1st</td></tr><tr><td>2</td><td>60N</td><td>12N</td></tr></table></td></tr>
<tr><td>16.盐雾
Salt Spray</td><td>把先冲后镀*的测试样品从试验箱顶悬挂下来, 采用浓度为5%±1(质量百分比)的氯化钠溶液, 连续雾化16小时, 试验后用流动的蒸馏水轻轻洗去表面沉积物。在常温常驻湿条件下恢复1~2小时。
16 hour exposure to a saltspray from the 5%±1 solution.
GB/T 5095.6 Method 11f/EIA-364-26B</td><td colspan="3">外观无损伤(五金件应无露出底金属的严重锈蚀; 使用预镀的型材, 其落料面允许有不影响其性能的轻微腐蚀。)
Appearance:No Damage(No erosion with material exposed.And with plating material,slight erosion on the cutting surface acceptable)</td></tr>
<tr><td rowspan="5">17. 压着部位抗拉强度
Crimping Pull Out Force</td><td rowspan="5">在试验装置夹头中固定测试样品,
在连接的轴线方向施加拉力;
速度不大于25mm/min。
Fix the crimped terminal,
apply axial pull out force on
the wire at the speed rate
of not more 25mm/min.
GB/T5095.8 Method 16d/EIA-364-08B</td><td>AWG 18#</td><td>≥65N</td></tr>
<tr><td>AWG 20#</td><td>≥45N</td></tr>
<tr><td>AWG 22#</td><td>≥25N</td></tr>
<tr><td>AWG 24#</td><td>≥5N</td></tr>
<tr><td></td><td></td></tr>
</table>

项目 Item	测试条件 Test Condition	规格要求 Requirement
18.波纹管夹持拉拔力测试 Corrugated Tube Extraction Force	尾帽夹紧标准波纹管，轴向匀速施加拉力，验证夹持可靠性。 Clamp corrugated tube with plastic cap, apply axial pulling force to verify clamping performance.	最小拉拔力 ≥110 N, 保压10秒不滑脱、不开裂、不变形。 Minimum extraction force ≥ 110 N. No slipping, no crack, no permanent deformation within 10 seconds holding.
19.尾帽铰链 & 锁扣机械测试 Hinge & Latch Mechanical Test	薄膜铰链手动弯折、锁扣反复开合，验证塑件结构强度。 Manual bending for film hinge, manual locking/unlocking for latches to verify structural strength.	铰链弯折 ≥5次无断裂；锁扣开合≥2次无破损、无裂纹。 No crack after ≥5 hinge bends; no damage after ≥2 latch cycles.
20.防水性能 Waterprof propertis	准备五套装配好的连接器，连接器应包含所有配件， 对每对连接器进行编号，将连接器放在水下1m处， 试验持续时间30min。 Prepare five sets of assembled connectors, each complete with all accessories. Number each pair of connectors, then submerge the connectors at a depth of 1 meter underwater for a test duration of 30 minutes. IEC 60529	擦干样品外表，样品内部无水渍 Dry the exterior of the sample thoroughly; no water stains shall be present inside the sample.
21.端子抗弯力 Terminal Bending Resistance	1.准备15个端子样品。 2.对每个端子进行编号。 3.把实验端子固定到夹具中,使位置"1"处于图1所示的位置。 4.按图1向端子施加力并保持15s,然后释放。施加力值见图2。 5.用10倍放大镜检查弯曲区域,记录开裂情况。 如果端子在实验过程中弯曲,把端子校直重新检查开裂情况。 6.使用5个新端子,按图1的位置将端子旋转180°安装在实验夹具上。重复4~5步。 7.使用5个新端子,按图1的位置将端子旋转90°安装在实验夹具上。重复4~5步。 1.Prepare 15 terminal samples. 2.Number each terminal. 3.Fix the experimental terminals into the fixture, so that position "1" is in the position shown in Figure 1. 4.Apply force to the terminal as shown in Figure 1 and hold it for 15 seconds, then release. The force value is shown in Figure 2. 5.Use a 10x magnifying glass to inspect the bent area and record the cracking situation. 6.Use 5 new terminals and rotate the terminals 180 degrees according to the positions shown in Figure 1. 7.Use 5 new terminals. Rotate the terminals 90° according to the position shown in Figure 1. Install them on the experimental fixture. Repeat steps 4 to 5.	端子不应开裂, 如果端子在试验过程中弯曲, 校直后不应开裂。 The terminal shall not crack. If the terminal bends during the test, it shall not crack after being straightened. 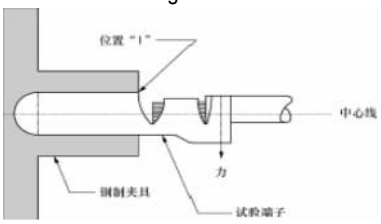 图1 端子规格(mm) / 施加的力(N) 0.5 / 3.0 ≥0.64~ < 1.5 / 4.0 ≥1.5~ < 2.8 / 7.0 ≥2.8~ < 6.3 / 10.0 ≥6.3~ < 9.5 / 15.0 ≥9.5 / 20.0 图2

* 先冲后镀为定制端子。常规端子为先镀后冲, 无法通过盐雾试验。

制订 Edit: 云泽 日期 DATE: 2026-05-05

审核 Check: 天琴 日期 DATE: 2026-05-05

批准 Approval: 季育文 日期 DATE: 2026-05-05